СХЕМА ЭЛЕКТРИЧЕСКАЯ ПРИНЦИПИАЛЬНАЯ ТЕЛЕВИЗОРА „САПФИР 23ТБ-307Д“ („САПФИР 23ТБ-307“)

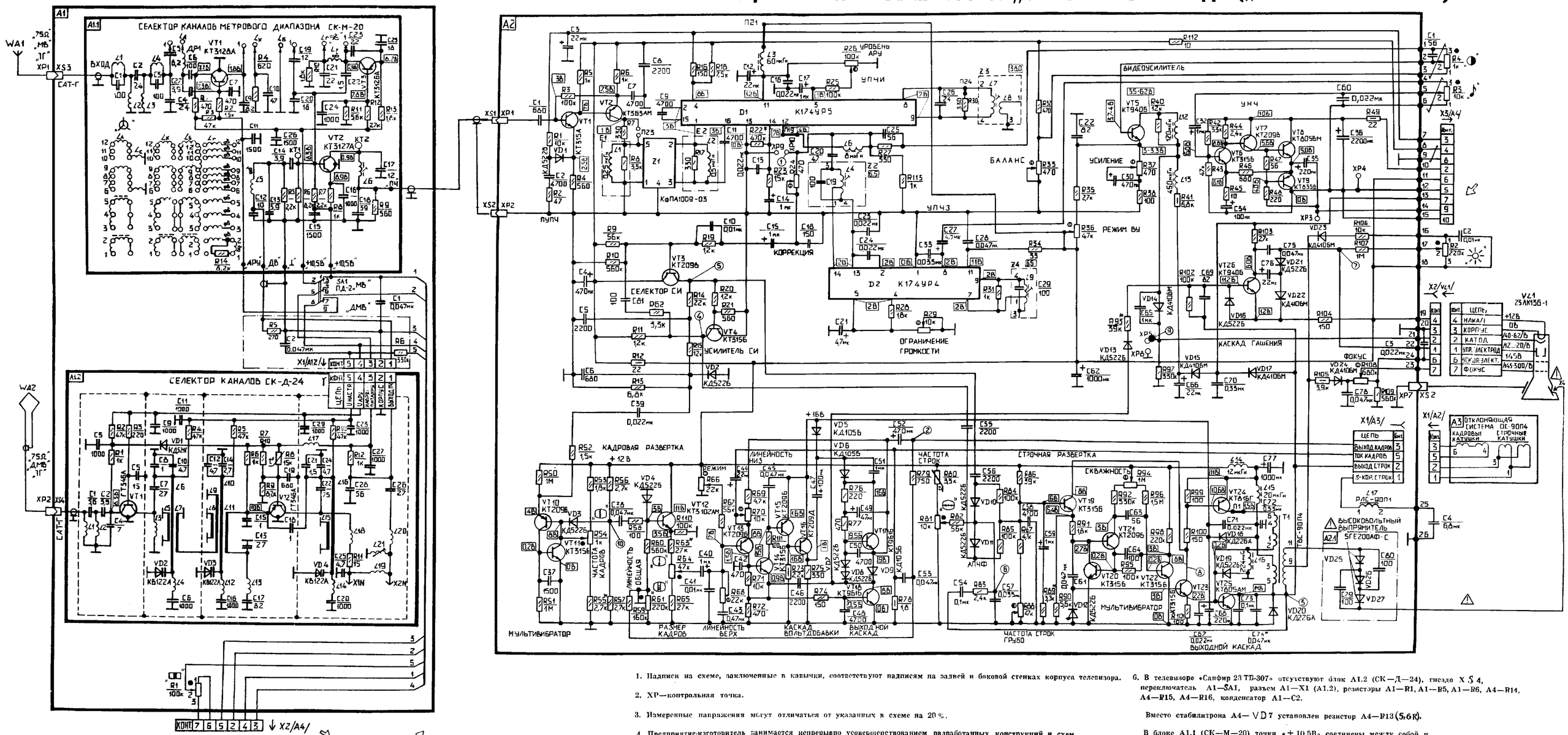

1. Надписи на схеме, заключенные в кавычки, соответствуют надписям на задней и боковой стенках корпуса телевизора.

2. XP—контрольная точка.

3. Измеренные напряжения могут отличаться от указанных в схеме на 20 %.

4. Предприятие-изготовитель занимается непрерывно усовершенствованием разработанных конструкций и схем. Поэтому в отдельных случаях принципиальная схема телевизора может иметь расхождения с данной схемой.

5. Символ ⚠ указывает, что по причинам, связанным с безопасностью эксплуатации, деталь или узел телевизора могут быть заменены только деталью или узлом, соответствующим данной документации.

6. В телевизоре «Сапфир 23 ТБ-307» отсутствуют блок A1.2 (СК—Д—24), гнездо X 5 4, переключатель A1—SA1, разъем A1—X1 (A1.2), резисторы A1—R1, A1—R5, A1—R6, A4—R14, A4—R15, A4—R16, конденсатор A1—C2.

Вместо стабилитрона A4— VD7 установлен резистор A4—R13 (5,6 к).
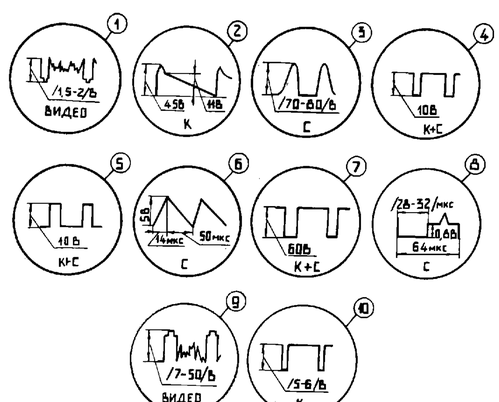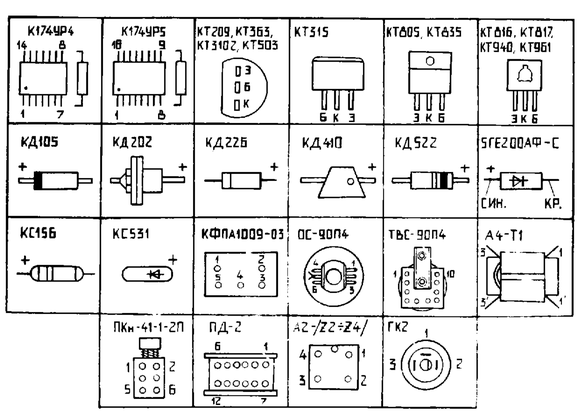
В блоке A1.1 (СК—М—20) точки «+ 10,5В» соединены между собой и точка «АРУ» соединена с конт. 3 разъема X2 (A4).