DIAGRAMAS DE CIRCUITO

1. SMPS - DIAGRAMA DE CIRCUITO DO POWER

INSTRUÇOES IMPORTANTES DE SEGURANÇA

AO FAZER QUALQUER REPARO NO CHASIS, SOB NENHUMA CIRCUNSTÂNCIA DEVERÁ SER MODIFICADA OU ALTERADA A ARQUITETURA ORIGINAL SEM A PRÉVIA AUTORIZAÇÃO DA LG CORPORATION. A SUBSTITUIÇÃO DE QUALQUER COMPONENTE SOMENTE DEVERÁ SER FEITA POR OUTROS DE CARACTERÍSTICAS IDÊNTICAS À AQUELES DOS CIRCUITOS ORIGINAIS. COMPONENTES ESPECIAIS ESTÃO SOMBREADOS NOS ESQUEMAS PARA SUA MELHOR IDENTIFICAÇÃO. ESTE DIAGRAMA DE CIRCUITO PODE OCASIONALMENTE SER DIFERENTE DO CIRCUITO REALMENTE EM USO. ISSO OCORRE EM FUNÇÃO DA IMPLEMENTAÇÃO DAS ÚLTIMAS MUDANÇAS BEM COMO DAS MELHORIAS DE PERFORMANCE MAIS RECENTE FEITAS NESTE PRODUTO NÃO SEJAM RETARDADA ATÉ QUE A BROCHURA SOBRE ESSES NOVOS SERVIÇOS SEJA IMPRESSA.

NOTAS:

1. As peças sombreadas(▥) são críticas para a segurança. Substitua apenas pelas peças com o mesmo número especificado.
2. A voltagem é medida em DC com voltímetro digital durante a operação do modo Play.

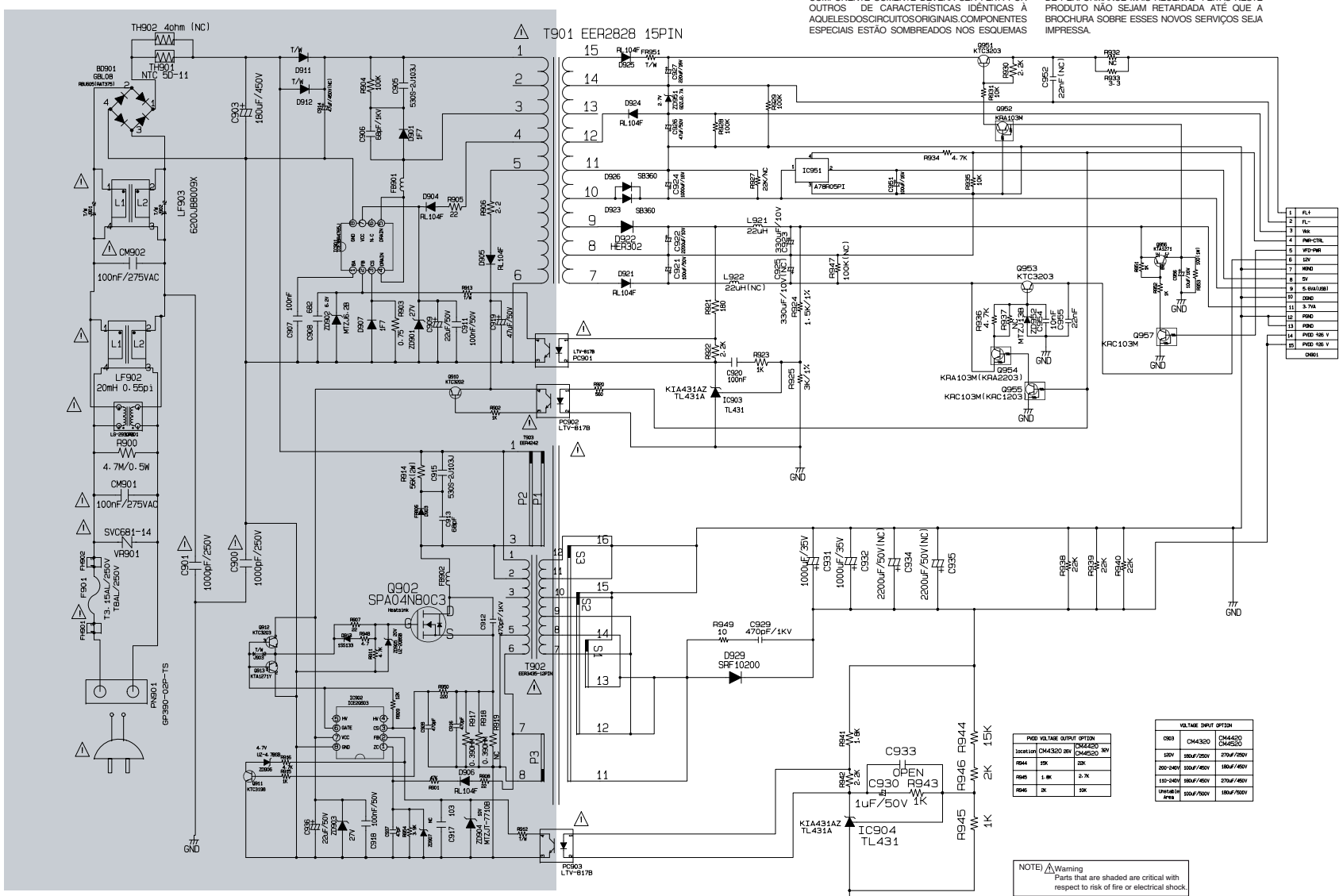

PVDD VOLTAGE OUTPUT OPTION		
location	CM4320 26V	CM4420 CM4520 36V
R944	15K	23K
R945	1.8K	2.7K
R946	2K	3K

VOLTAGE INPUT OPTION		
C903	CM4320	CM4420 CM4520
120V	180uF/250V	270uF/250V
200~240V	100uF/450V	180uF/450V
110~240V	180uF/450V	270uF/450V
Unstable Area	100uF/500V	180uF/500V

CAUTION:
Danger if fuse is incorrectly replaced.
Replace only with the type identical to fuse rating and(or) model name described in main label.

location	F901	TH901	TH902	BD901	LF901	LF902	LF903
CM4320	3.15A	5ohm	×	800V	○	×	×
CM4520 CM4420	6A	×	4ohm	600V	×	○	○

location	T902	T903	Q902	D929	R917/R918	C931/C932	C934/C935	R940	D926	FR951
CM4320	○	×	SPA04N80C3	10A	0.30ohm	35V	×	×	×	×
CM4520 CM4420	×	○	SPA09N80C3	20A	0.22ohm	×	50V	23K	SR360	0.2ohm

NOTE) ⚠Warning
Parts that are shaded are critical with respect to risk of fire or electrical shock.

NOTES) ⏚ Symbol denotes AC ground.
⏚ Symbol denotes DC chassis ground.

SMPS
EAX64544601_SD
2012.01.06

Direitos autorais © 2012 LG Electronics Inc.
Todos os direitos reservados.
Apenas para efeitos de treinamento e de manutenção.